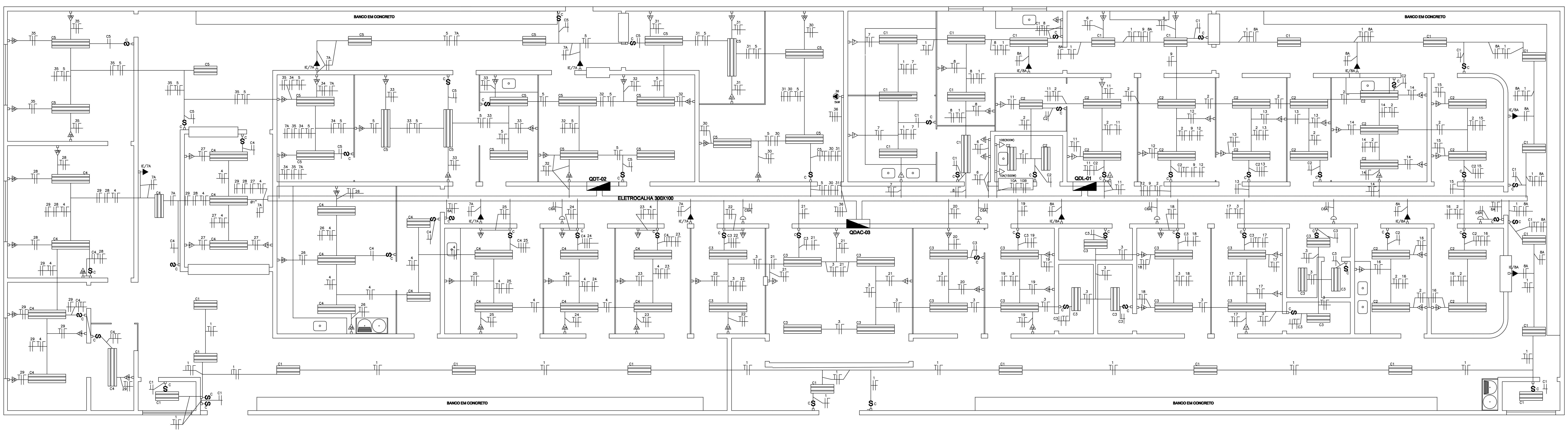

PLANTA ILUMINAÇÃO E TOMADAS

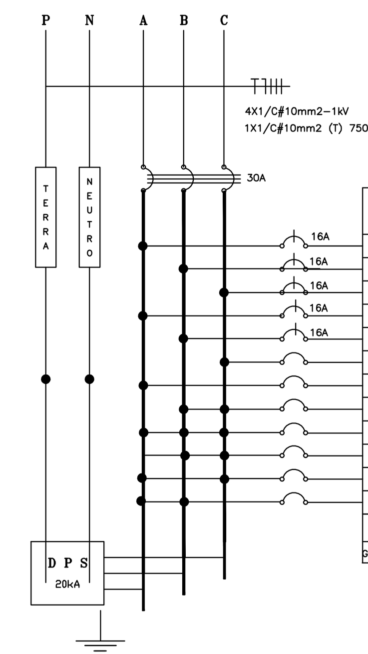

QUADRO DE DISTRIBUIÇÃO DE ILUMINAÇÃO - QDL-01

1 - QUADRO DE COMANDO DE EMBUTIR COMPLETO EM MATERIAL METÁLICO, PINTURA ELETROSTÁTICA EPÓXI, COR BEGE, COM 4 BARRAMENTOS DE COBRE 3/4"X3/16" PARA FASES E NEUTRO E UM BARRAMENTO DE COBRE 5/8"X1/16" PARA PROTEÇÃO, REF. CE-8050-20, FABRIÇAÇÃO CEMAR OU EQUIVALENTE.
2 - DISJUNTOR TRIPOLAR DA LINHA P SIEMENS - IN=20A - ICC - 15kA
3 - MINI-DISJUNTORES MONOPOLARES DA LINHA 5SX1 - CURVA C, SIEMENS, OU EQUIVALENTE.
4 - MINI-DISJUNTORES BIPOLARES DA LINHA 5SX1 - CURVA C, SIEMENS, OU EQUIVALENTE.
5 - DISJUNTOR TRIPOLAR - CURVA C, SIEMENS, OU EQUIVALENTE.

QUADRO DE DISTRIBUIÇÃO - ILUMINAÇÃO - QDL-01

CIRCUITOS	TOMADAS(W) 300	100	1000	5000	2000		LÂMPADAS (W) 2X16	2X32	1X23	CARGAS (W)	FATOR POTÊNCIA	FATOR DEMANDA	DEMANDA (VA)	TENSÃO (V)	DISJUNTOR (A)	FASE (mm²)	NEUTRO (mm²)	TERRA (mm²)	FASES (VA) A	B	C	IDENTIFICAÇÃO PLACA DE ACRILICO DIM.: 15 x 40 mm
1							19	09		1184				127	16	2,5	2,5	2,5	1184			ILUMINAÇÃO
2							03	17		1184				127	16	2,5	2,5	2,5		1184		ILUMINAÇÃO
3							07	14		1120				127	16	2,5	2,5	2,5			1120	ILUMINAÇÃO
4							03	17		1184				127	16	2,5	2,5	2,5	1184			ILUMINAÇÃO
5							03	17		1184				127	16	2,5	2,5	2,5		1184		ILUMINAÇÃO
6A									06	138				127	16	2,5	2,5	2,5			138	ILUMINAÇÃO
7A		05								500				127	10	2,5	2,5	2,5				ILUMINAÇÃO DE EMERG.
8A		05								500				127	10	2,5	2,5	2,5				ILUMINAÇÃO DE EMERG.
9																						
10																						
11																						
12																						
GERAL										6.994				220	32	10	10	10	2.368	2.386	1120	ALIMENTAÇÃO DO QUADRO.

OBS : D P S - DISPOSITIVO DE PROTEÇÃO CONTRA SURTOS DE TENSÃO (BIPOLARES)

W - SIMBOLOGIA DE INTERRUPTOR DIFERENCIAL RESIDUAL

Quadro de Demanda (QDL01)

Tipo de carga	Potência instalada (W)	Fator de demanda (%)	Demanda (W)
Iluminação	6994	100	6944
Tomadas			
Ar Condicionado			
Aquecimento			
Motores			
Total	6944		6944

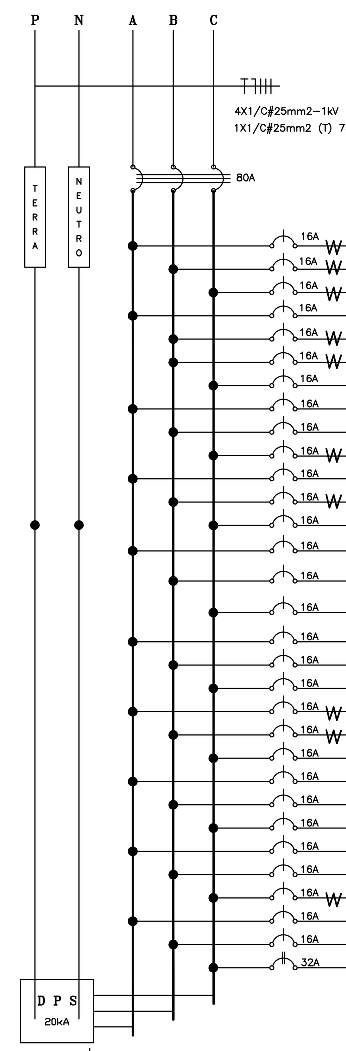

QUADRO DE DISTRIBUIÇÃO - QDT-02

1 - QUADRO DE COMANDO DE EMBUTIR COMPLETO EM MATERIAL METÁLICO, PINTURA ELETROSTÁTICA EPÓXI, COR BEGE, COM 4 BARRAMENTOS DE COBRE 3/4"X3/16" PARA FASES E NEUTRO E UM BARRAMENTO DE COBRE 5/8"X1/16" PARA PROTEÇÃO, REF. CE-8050-20, FABRIÇAÇÃO CEMAR OU EQUIVALENTE.
2 - DISJUNTOR TRIPOLAR DA LINHA P SIEMENS - IN=80A - ICC - 15kA
3 - MINI-DISJUNTORES MONOPOLARES DA LINHA 5SX1 - CURVA C, SIEMENS, OU EQUIVALENTE.
4 - MINI-DISJUNTORES BIPOLARES DA LINHA 5SX1 - CURVA C, SIEMENS, OU EQUIVALENTE.
5 - DISJUNTOR TRIPOLAR - CURVA C, SIEMENS, OU EQUIVALENTE.

QUADRO DE DISTRIBUIÇÃO - TOMADAS - QDT-02

CIRCUITOS	TOMADAS(W) 300	600	1500	5000	2000		LÂMPADAS (W) 2X16	2X32		CARGAS (W)	FATOR POTÊNCIA	FATOR DEMANDA	DEMANDA (VA)	TENSÃO (V)	DISJUNTOR (A)	FASE (mm²)	NEUTRO (mm²)	TERRA (mm²)	FASES (VA) A	B	C	IDENTIFICAÇÃO PLACA DE ACRILICO DIM.: 15 x 40 mm
6	2									600				127	16	2,5	2,5	2,5	600			TOMADAS
7	3									900				127	16	2,5	2,5	2,5		900		TOMADAS
8	3									900				127	16	2,5	2,5	2,5			900	TOMADAS
9	2									600				127	16	2,5	2,5	2,5	600			TOMADAS
10A		1								600				127	16	2,5	2,5	2,5		600		TOMADAS COPA
10B			1							1500				127	16	2,5	2,5	2,5		1500		TOMADAS MICRO
11	4									1200				127	16	2,5	2,5	2,5			1200	TOMADAS
12	2									600				127	16	2,5	2,5	2,5	600			TOMADAS
13	3									900				127	16	2,5	2,5	2,5		900		TOMADAS
14	4									1200				127	16	2,5	2,5	2,5			1200	TOMADAS
15	2									600				127	16	2,5	2,5	2,5	600			TOMADAS
16	4									1200				127	16	2,5	2,5	2,5		1200		TOMADAS
17	3									900				127	16	2,5	2,5	2,5			900	TOMADAS
18	3									900				127	16	2,5	2,5	2,5	900			TOMADAS
19	3									900				127	16	2,5	2,5	2,5		900		TOMADAS
20	2									600				127	16	2,5	2,5	2,5			600	TOMADAS
21	3									900				127	16	2,5	2,5	2,5	900			TOMADAS
22	3									900				127	16	2,5	2,5	2,5		900		TOMADAS
23	3									900				127	16	2,5	2,5	2,5			900	TOMADAS
24	3									900				127	16	2,5	2,5	2,5	900			TOMADAS
25	3									900				127	16	2,5	2,5	2,5		900		TOMADAS
26	3									900				127	16	2,5	2,5	2,5			900	TOMADAS
27	3									900				127	16	2,5	2,5	2,5	900			TOMADAS
28	4									1200				127	16	2,5	2,5	2,5		1200		TOMADAS
29	4									1200				127	16	2,5	2,5	2,5			1200	TOMADAS
30	3									900				127	16	2,5	2,5	2,5	900			TOMADAS
31	3									900				127	16	2,5	2,5	2,5		900		TOMADAS
32	4									1200				127	16	2,5	2,5	2,5			1200	TOMADAS
33	4									1200				127	16	2,5	2,5	2,5			1200	TOMADAS
34	4									1200				127	16	2,5	2,5	2,5		1200		TOMADAS
35	4									1200				127	16	2,5	2,5	2,5			1200	TOMADAS
36 AUT				1						5000				220	32	6,0	6,0	6,0	5000			AUTOCLAVE
GERAL										34.400			25580	220	80	25	25	25	11900	11100	11400	ALIMENTAÇÃO DO QUADRO.

OBS : D P S - DISPOSITIVO DE PROTEÇÃO CONTRA SURTOS DE TENSÃO (BIPOLARES)

W - SIMBOLOGIA DE INTERRUPTOR DIFERENCIAL RESIDUAL

Quadro de Demanda TOTAL

Tipo de carga	Potência instalada (W)	Fator de demanda (%)	Demanda (W)
Iluminação	6994	100	6944
Tomadas	34400	29400X0,7+5000	25580
Ar Condicionado	33900	70	23730
Aquecimento			
Motores			
Total	74156		56304

Quadro de Demanda (QDT02)

Tipo de carga	Potência instalada (W)	Fator de demanda (%)	Demanda (W)
Iluminação			
Tomadas	29400	70	20580
Ar Condicionado			
Aquecimento	5000	100%	5000
Motores			
Total	34400		25580

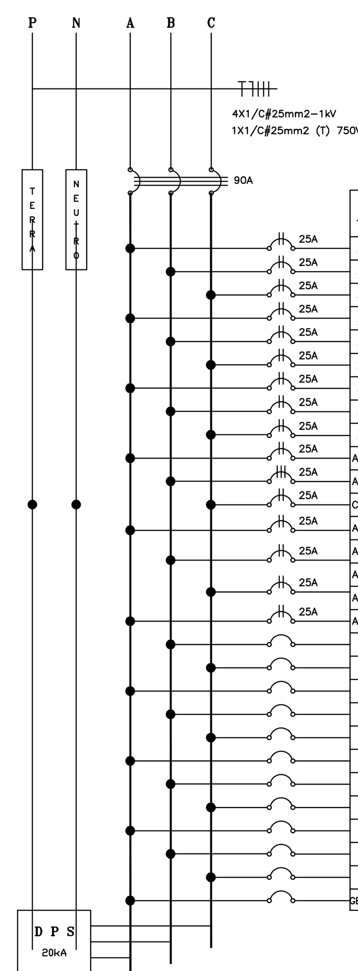

QUADRO DE DISTRIBUIÇÃO - QDAC-03

1 - QUADRO DE COMANDO DE EMBUTIR COMPLETO EM MATERIAL METÁLICO, PINTURA ELETROSTÁTICA EPÓXI, COR BEGE, COM 4 BARRAMENTOS DE COBRE 3/4"X3/16" PARA FASES E NEUTRO E UM BARRAMENTO DE COBRE 5/8"X1/16" PARA PROTEÇÃO, REF. CE-8050-20, FABRIÇAÇÃO CEMAR OU EQUIVALENTE.
2 - DISJUNTOR TRIPOLAR DA LINHA P SIEMENS - IN=90A - ICC - 15kA
3 - MINI-DISJUNTORES MONOPOLARES DA LINHA 5SX1 - CURVA C, SIEMENS, OU EQUIVALENTE.
4 - MINI-DISJUNTORES BIPOLARES DA LINHA 5SX1 - CURVA C, SIEMENS, OU EQUIVALENTE.
5 - DISJUNTOR TRIPOLAR - CURVA C, SIEMENS, OU EQUIVALENTE.

QUADRO DE DISTRIBUIÇÃO - ARES CONDICIONADOS - QDAC-03

CIRCUITOS	TOMADAS(W) 300	150	1000	5000	2000		LÂMPADAS (W) 2X16	2X32		CARGAS (W)	FATOR POTÊNCIA	FATOR DEMANDA	DEMANDA (VA)	TENSÃO (V)	DISJUNTOR (A)	FASE (mm²)	NEUTRO (mm²)	TERRA (mm²)	FASES (VA) A	B	C	IDENTIFICAÇÃO PLACA DE ACRILICO DIM.: 15 x 40 mm
AC1					1					2000				220	25	4,0	4,0	4,0	2000			AR CONDICIONADO
AC2					1					2000				220	25	4,0	4,0	4,0		2000		AR CONDICIONADO
AC3					1					2000				220	25	4,0	4,0	4,0			2000	AR CONDICIONADO
AC4					1					2000				220	25	4,0	4,0	4,0	2000			AR CONDICIONADO
AC5					1					2000				220	25	4,0	4,0	4,0		2000		AR CONDICIONADO
AC6					1					2000				220	25	4,0	4,0	4,0			2000	AR CONDICIONADO
AC7					1					2000				220	25	4,0	4,0	4,0	2000			AR CONDICIONADO
AC8					1					2000				220	25	4,0	4,0	4,0		2000		AR CONDICIONADO
AC9					1					2000				220	25	4,0	4,0	4,0			2000	COMPRESSOR
AC10					1					2000				220	25	4,0	4,0	4,0	2000			AR CONDICIONADO
AC11					1					2000				220	25	4,0	4,0	4,0		2000		AR CONDICIONADO
CO12					1					2000				220	25	4,0	4,0	4,0			2000	AR CONDICIONADO
AC13					1					2000				220	25	4,0	4,0	4,0	2000			AR CONDICIONADO
AC14					1					2000				220	25	4,0	4,0	4,0		2000		AR CONDICIONADO
AC15					1					2000				220	25	4,0	4,0	4,0			2000	AR CONDICIONADO
AC16					1					2000				220	25	4,0	4,0	4,0	2000			AR CONDICIONADO
AC17					1					1500				220	25	4,0	4,0	4,0		2000		AR CONDICIONADO
GERAL										33900			23730	220	90	25	25	25	12000	12000	10000	ALIMENTAÇÃO DO QUADRO.

Quadro de Demanda (QDAC-3)

Tipo de carga	Potência instalada (W)	Fator de demanda (%)	Demanda (W)
Iluminação			
Tomadas			
Ar Condicionado	33900	70	23730
Aquecimento			
Motores			
Total	33900		23730

NOTAS

01 - ELETRODUTOS NÃO COTADOS SÃO Ø3/4"
02 - FIOS E CABOS NÃO COTADOS SÃO DE Ø 2,5mm²
03 - PARA PROJETOS DE ALIMENTAÇÃO ELÉTRICA VER DESENHO 3/4
04 - PARA DETALHES DA MEDIÇÃO DE ENERGIA VER DESENHO 4/4
05 - TODAS AS INSTALAÇÕES DEVERÃO SER APARENTES CONFORME PROJETOS
03 - PARA PROJETOS DE ALIMENTAÇÃO ELÉTRICA VER DESENHO 3/4

S I M B O L O G I A

- Condutores, fase, neutro retorno e terra respectivamente, quando não cotados 2,5mm2
- Eletroduto em PVC Rígido, Roscavel, Anti-Chama, com conexões apropriadas, aparentes sobre laje ou alvenaria, quando não cotado, ø3/4"
- Cabo de cobre nu .
- Eletroduto em PVC Rígido, Roscavel, Anti-Chama. Com conexões apropriadas, embutidas no piso, quando não cotado, ø1"
- Tomada universal 2P+T - 15A. fixada em caixa 4"x2" aparente a 300mm do centro ao piso acabado, quando não cotado, 300W"
- Ponto de força para Ar Condicionado 220V, bifásico, 2 kW em caixa 4"x4" aparente a 2200mm do centro ao piso acabado potência indicada
- Ponto de força para AUTOCLAVE 220V,TRIFÁSICO em caixa 20X20 aparente a 1,50mm do centro ao piso acabado, potência indicada
- Luminária de sobrepor para lâmpadas tubulares fluorescentes de 2x32W
- Luminária de sobrepor para lâmpadas tubulares fluorescentes de 2x16W
- Arandela para lâmpada fluorescente compacta 23W - OSRAM
- Caixa de passagem 30x30x15cm metálica.
- Quadro para disjuntores com barramento trifásico (VER DETALHE) com instalação de embutir na parede a 1500mm do seu centro ao piso acabado FAB. CEMAR.
- Medidor trifásico com disjuntor tripolar, 220V, 80A instalado em poste padrão ESCELSA.
- Caixa 30x30 com tampa em ferro fundido e haste de cobre 5/8"x2,40m
- Eletrocalha galvanizada 300x100mm
- Interruptor 1 seção paralelo aparente na parede em caixa 4x2 - h=1,10m do piso
- CP01 E CP02 CAIXA DE PASSAGEM METÁLICA COM TAMPA APARAFUSADA 20X20CM
- Tomada universal 2P+T - 15A. fixada em caixa 4"x2" aparente a 2200mm do centro ao piso acabado, quando não cotado, 100W"

REV	POR	DATA	DESCRIÇÃO

R E V I S Õ E S

PREFEITURA MUNICIPAL DE ARACRUZ

MARCELO SOUZA COELHO
PREFEITO

SECRETÁRIA MUNICIPAL DE OBRA

JOÃO CLEBER BIANCHI
SECRETÁRIO

PROJETO: ILUMINAÇÃO E TOMADAS E DIAGRAMAS DOS QUADROS

OBRA: POSTO DE SAUDE VILA RICA

ENDEREÇO: VILA RICA - ARACRUZ - ES

ESCALA: INDICADA

AUTOR DO PROJETO: ENG. ELETRICISTA VITOR L. DIDONET - CREA 36287/D-RJ

DATA: 18/06/2014

RESPONSÁVEL TÉCNICO:

PRANCHA: 01/04

COORDENAÇÃO: ENGª. CIVIL MARCIA ELIANE DAN - CREA 4876/D

ASSUNTO: ILUMINAÇÃO E TOMADAS

DAN ENGENHARIA
AV. CHAMPANGNAT. Nº560, 3º ANDAR, PRAIA DA COSTA, VILA VELHA - ES
RUA MOACYR SAUDINO, Nº 231 3º ANDAR, BOX Nº 57, CENTRO, ALFREDO CHAVES - ES
TEL.: 3229-8777
FAX.: 3229-3024
E-MAIL: dan@danengenharia.com.br

DE ACORDO COM A LEGISLAÇÃO VIGENTE,CABE AO AUTOR DO PROJETO QUALQUER ALTERAÇÃO, BEM COMO OS DIREITOS AUTORAIS SOBRE O MESMO.